SONOR®

CBS 672

135 777 01

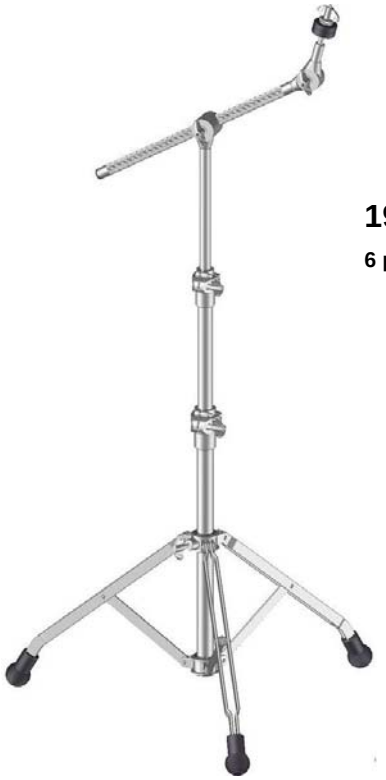

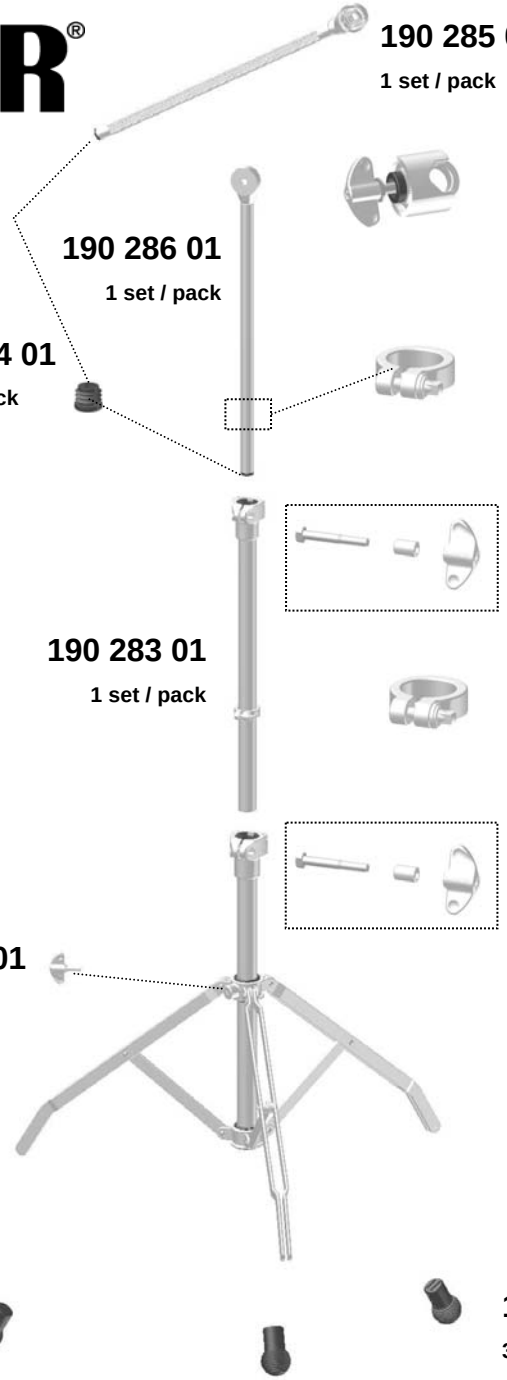

190 285 01
1 set / pack

135 805 01
1 set / pack

190 286 01
1 set / pack

190 284 01
6 pcs / pack

145 941 52
Ø 19mm
2 pcs / pack

190 282 01
1 set / pack

190 283 01
1 set / pack

145 981 83
Ø 25,4mm
2 pcs / pack

190 282 01
1 set / pack

190 281 01
2 pcs / pack

190 280 01
3 pcs / pack

BA – CH
135 807 01

190 236 01
2 pcs / pack

190 238 01
2 pcs / pack

190 237 01
4 pcs / pack

145 980 63
6 pcs / pack

190 240 01
4 pcs / pack

190 235 01
1 set / pack

190 064 01
1set / pack